vtech®

Manuel d'utilisation

Super ferme interactive des animaux

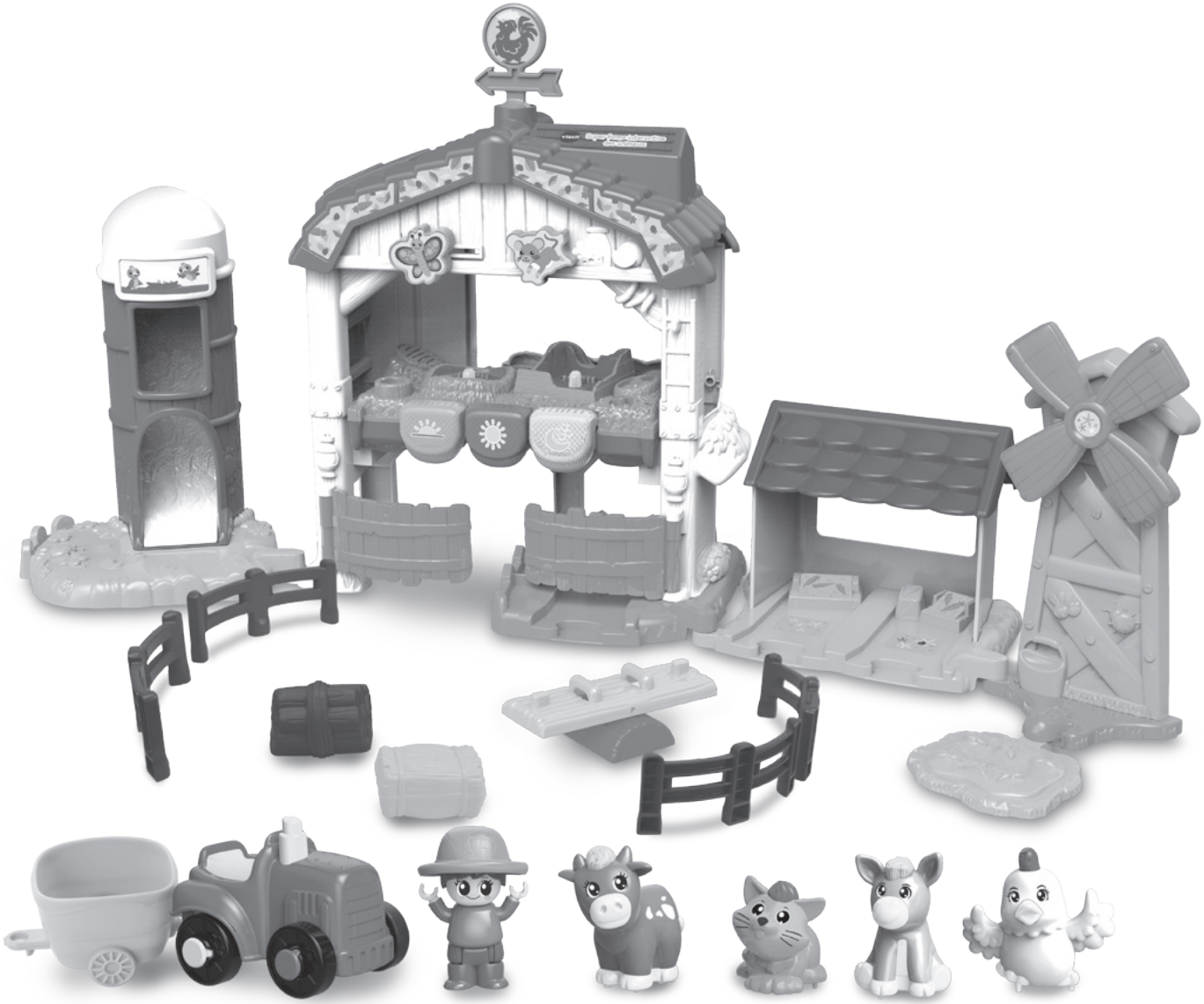

INTRODUCTION

Vous venez d'acquérir la **Super ferme interactive des animaux** de **VTech**MD. Félicitations!

Votre enfant s'invente de nombreuses histoires tout en manipulant les animaux. Les boutons lumineux permettent un repérage dans le temps et déclenchent des phrases sur la gestion quotidienne de la ferme. Super, différents élements de jeu sont inclus! Un tracteur, une botte de foin, une balançoire à bascule... de quoi bien s'amuser!

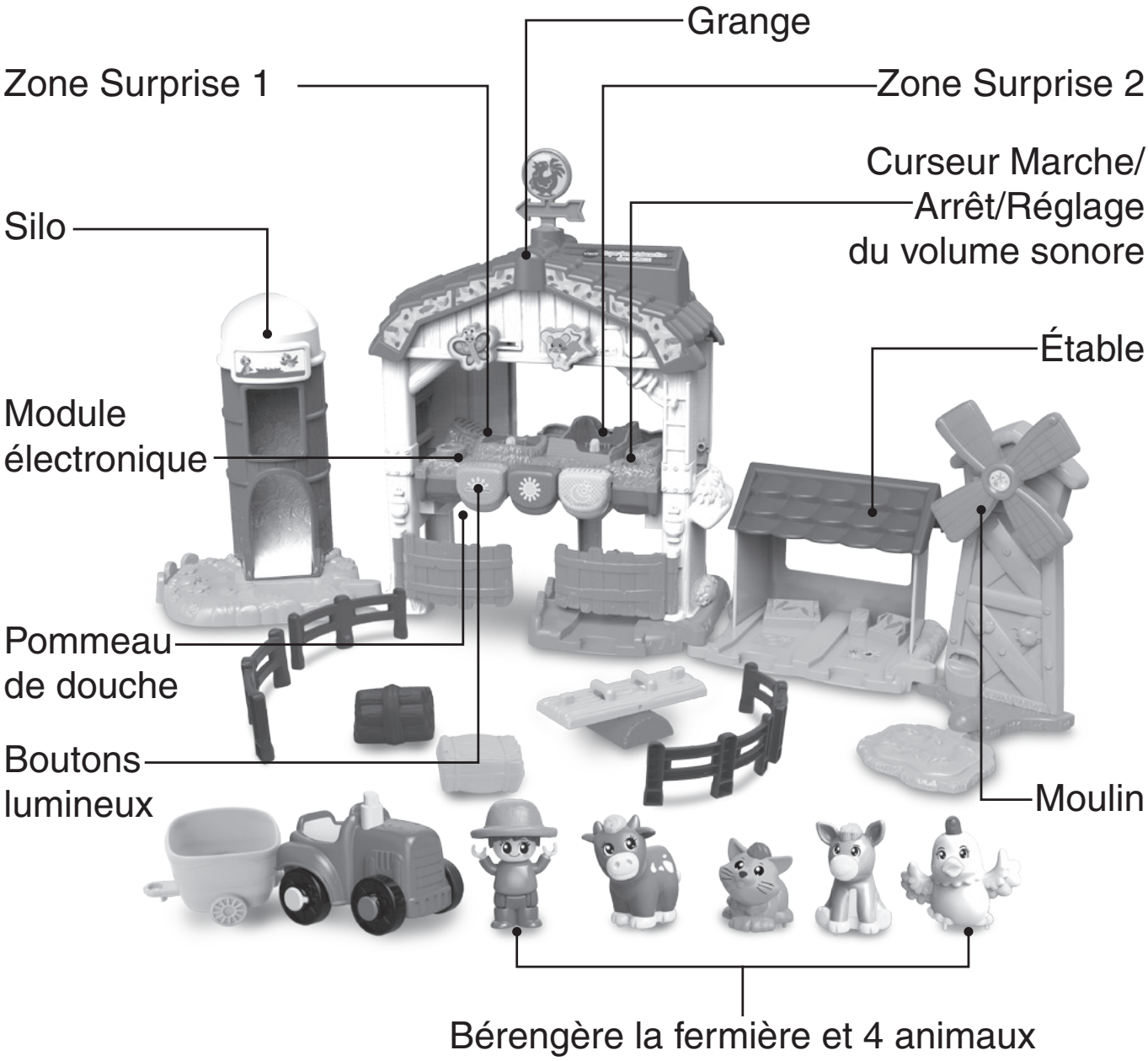

CONTENU DE LA BOÎTE

Un silo arrière

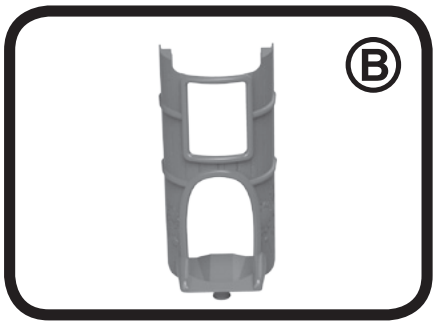

Un silo avant

Une base pour l'arbre

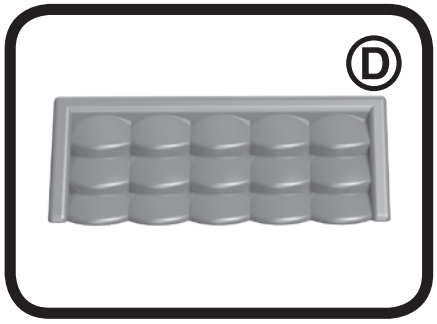

Un toit pour l'étable

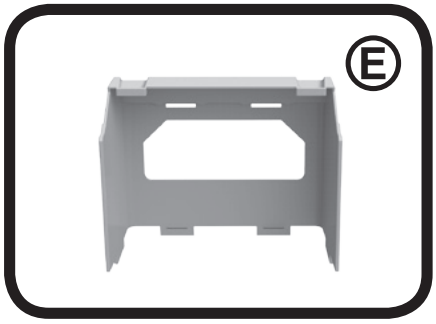

Un mur d'étable

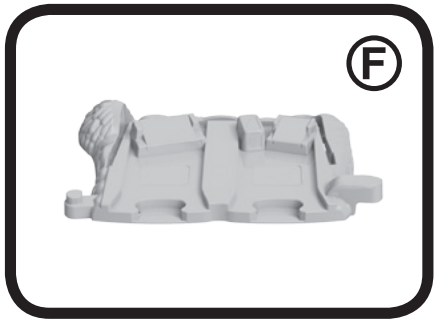

Une base d'étable

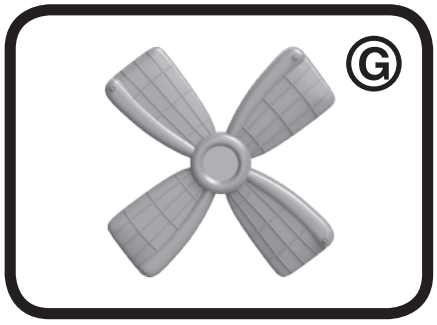

Des ailes pour le moulin

Une structure de moulin

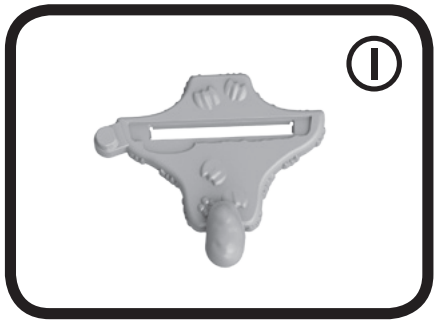

Une base de moulin

Une base d'herbe pour le moulin

Un toit pour la grange

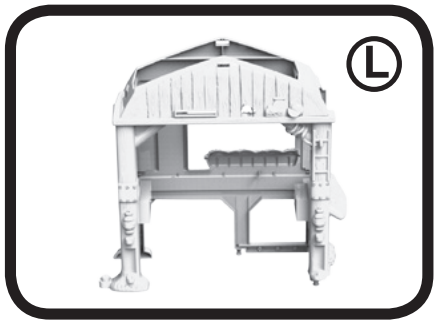

Une grange

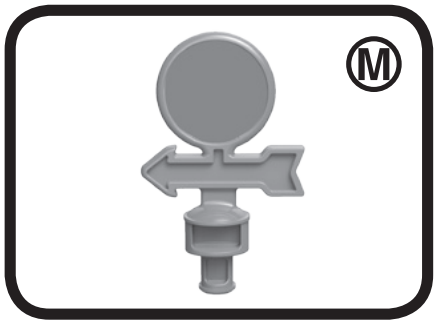

Une girouette

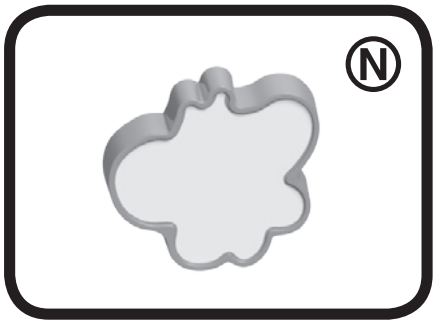

Un bouton coulissant Papillon

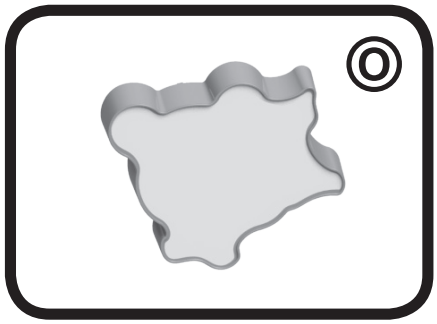

Un élément souris rotative

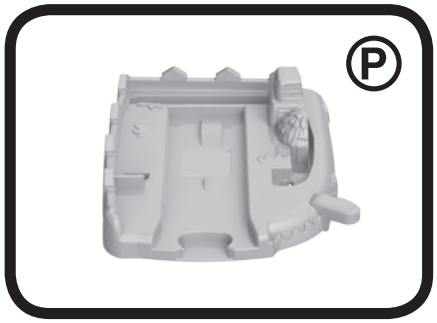

Une base de grange

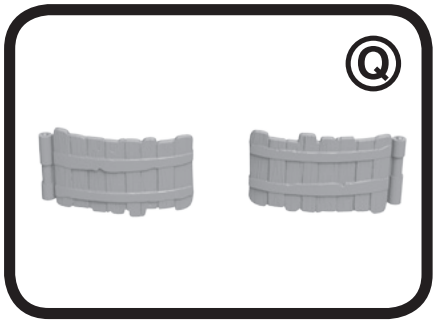

Deux barrières

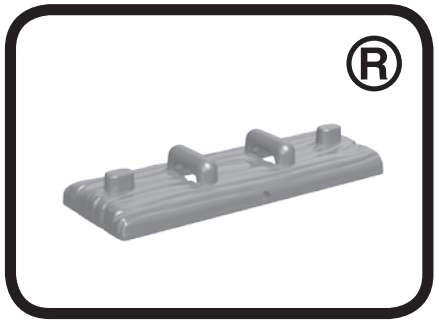

Un support de balançoire à bascule

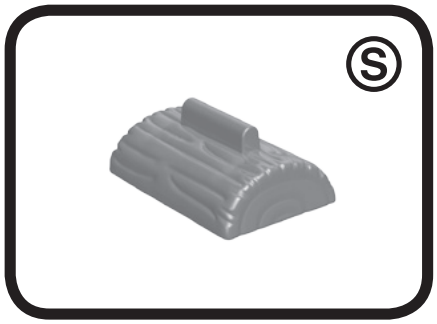

Une base de balançoire à bascule

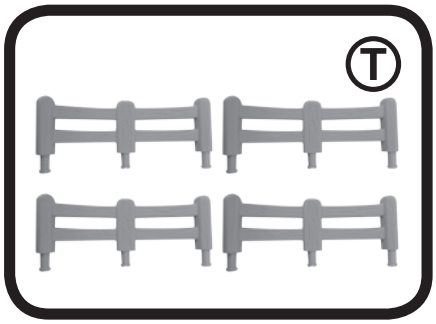

Quatre clôtures

Une charrette

Un tracteur

Bérengère la Fermière

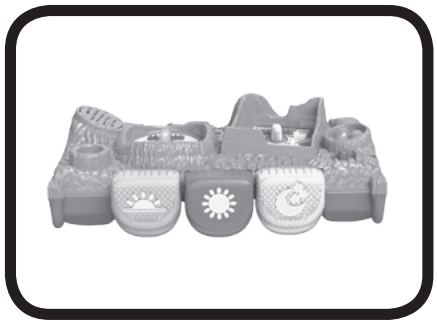

Un module électronique

Une botte de foin

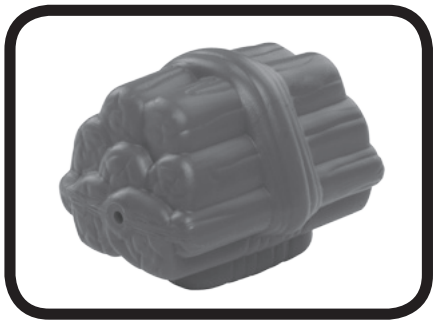

Des bûches de bois

Quatre animaux
(Une vache, un âne, une poule et un chat)

- Une planche d'autocollants
- Un guide de démarrage rapide

ATTENTION :

Pour la sécurité de votre enfant, débarrassez-vous de tous les produits d'emballage tels que rubans adhésifs, feuilles de plastique, attaches, étiquettes, cordons et vis d'emballage. Ils ne font pas partie du jouet.

Il est conseillé de sauvegarder ce manuel d'utilisation car il comporte des informations importantes.

WARNING:

All packing materials such as tape, plastic sheets, packaging locks, removable tags, cable ties, cords and packaging screws are not part of this toy, and should be discarded for your child's safety.

NOTE: Please save this user's manual as it contains important information.

ALIMENTATION

Installation des piles

1. Avant d'insérer les piles, s'assurer que le jouet est éteint.
2. Ouvrir le compartiment à piles situé sous le module électronique de la **Super ferme interactive des animaux** à l'aide d'un tournevis.
3. Si des piles usagées sont présentes dans le jouet, retirer ces piles en tirant sur l'une des extrémités.
4. Insérer 2 piles LR03/AAA en respectant le schéma qui se trouve dans le compartiment à piles. (Pour de meilleures performances, il est recommandé d'utiliser des piles alcalines ou des piles rechargeables Ni-MH pleinement rechargées.)
5. Refermer soigneusement le couvercle du compartiment et s'assurer que la vis est bien serrée.

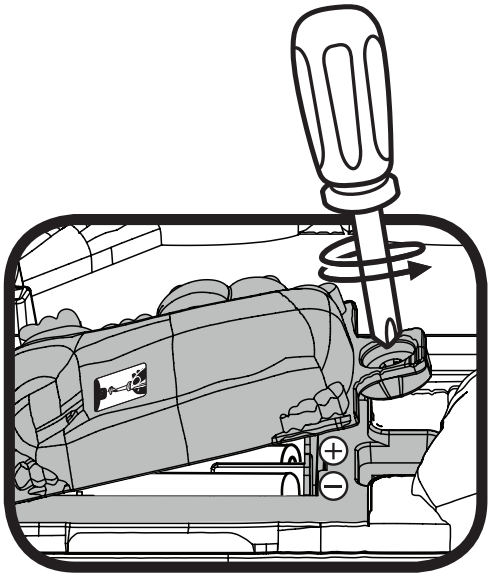

⚠ ATTENTION :

Les piles ou accumulateurs doivent être installés par un adulte.
Tenir les piles ou accumulateurs hors de portée des enfants.

⚠ WARNING:

Adult assembly required for battery installation.
Keep batteries out of reach of children.

IMPORTANT : INFORMATIONS CONCERNANT LES PILES

Les piles fournies avec le produit permettent de tester le jouet en magasin mais ne sont pas des piles longue durée.

- Mettre en place les piles ou les accumulateurs en respectant les polarités + et –.
- Ne pas mélanger des piles ou des accumulateurs neufs avec des usagés.
- Ne pas mélanger différents types de piles : alcalines, zinc-carbone et rechargeables.
- Seules des piles du type recommandé doivent être utilisées.
- Ne pas mettre les bornes d'une pile ou d'un accumulateur en court-circuit (en reliant directement le + et le –).
- Retirer les piles ou les accumulateurs en cas de non-utilisation prolongée.
- Enlever les piles ou les accumulateurs usagés du jouet.
- Ne les jeter ni au feu ni dans la nature.

PILES RECHARGEABLES :

- Enlever, lorsque c'est possible, les accumulateurs du jouet pour les recharger.
- Les accumulateurs ne doivent être chargés que sous la surveillance d'un adulte.
- Ne pas tenter de recharger des piles non rechargeables.

ASSEMBLAGE - AUTOCOLLANTS

Coller soigneusement les autocollants selon les indications suivantes :

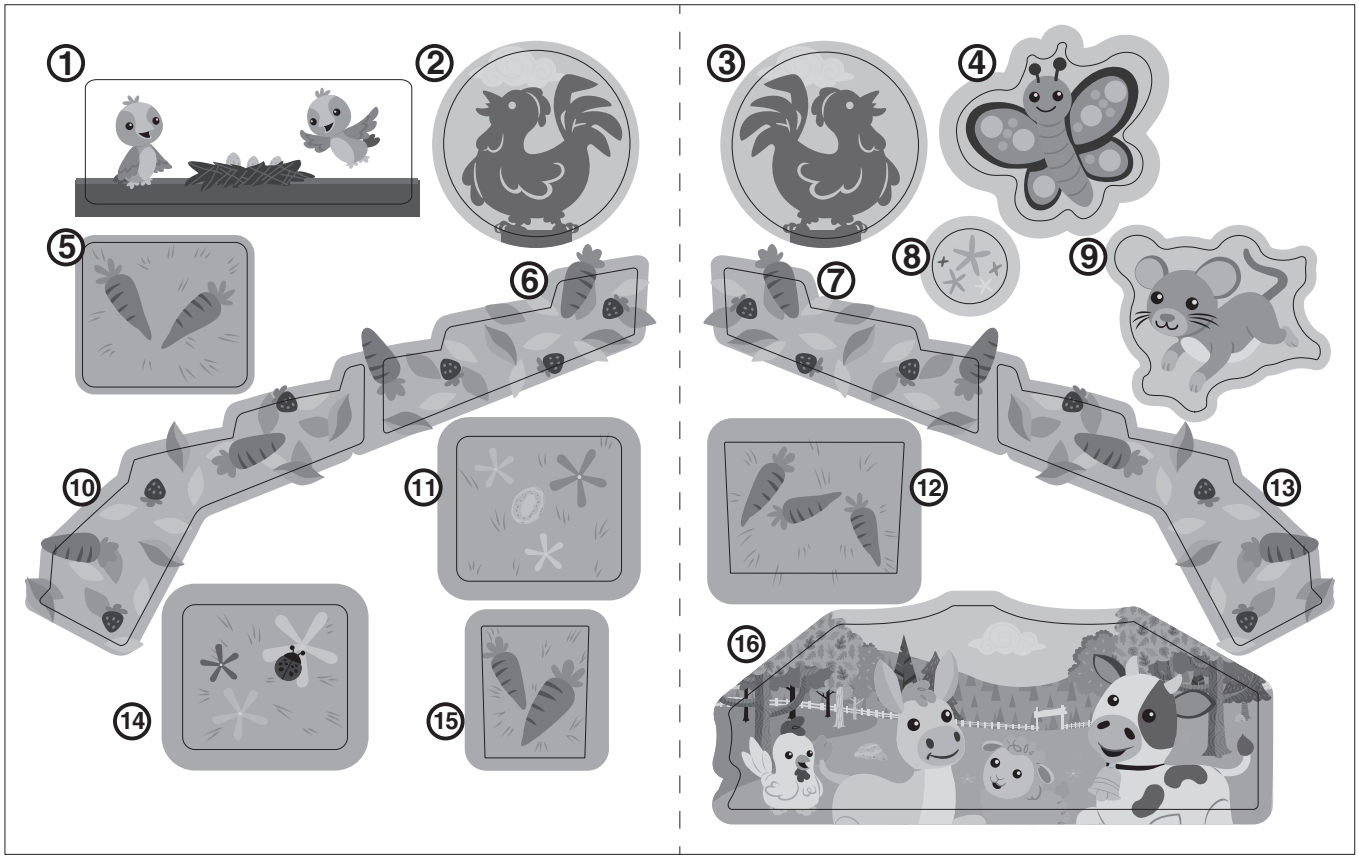

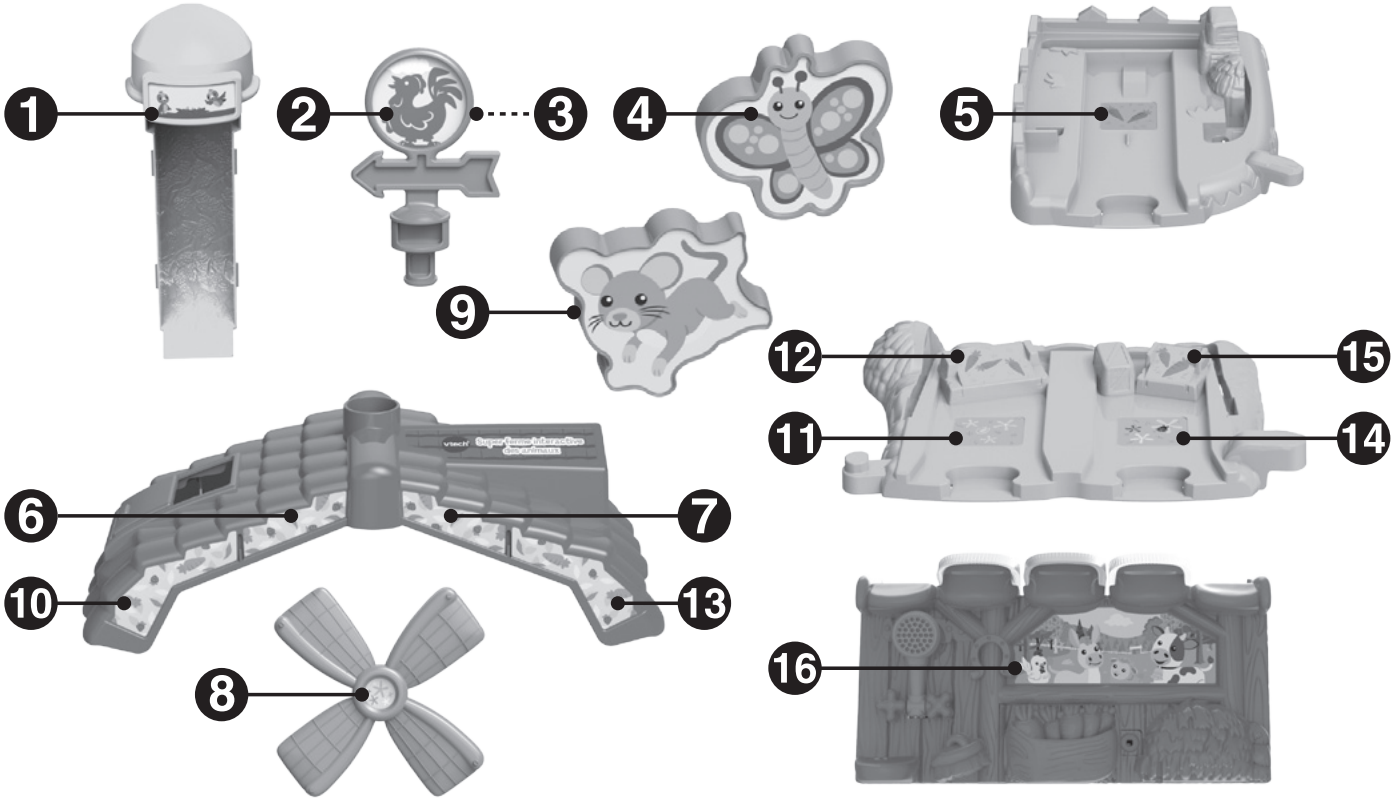

ASSEMBLAGE - FERME

ATTENTION : ce jouet doit être assemblé par un adulte.

1. Assembler les pièces Ⓐ, Ⓑ et Ⓒ comme indiqué ci-dessous. Un “clic” indique qu’elles sont bien fixées entre elles.

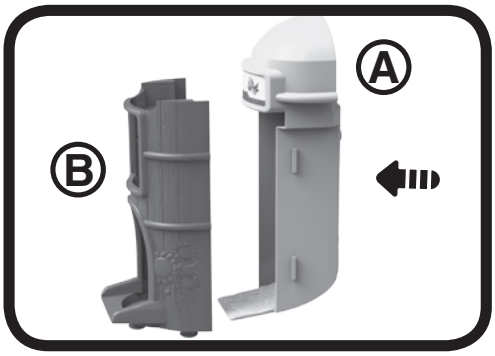

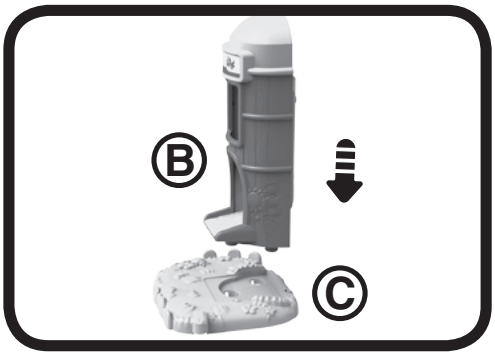

2. Assembler la pièce Ⓓ et la pièce Ⓔ, puis fixer le tout sur la pièce Ⓕ. Une fois fixées, les pièces ne peuvent plus se détacher les unes des autres.

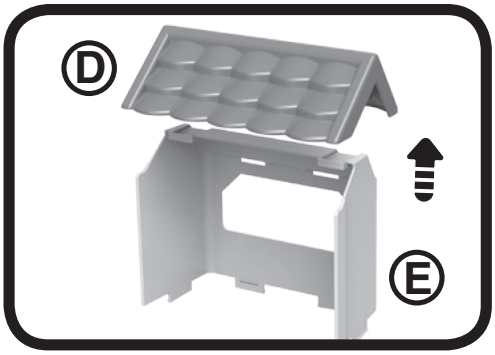

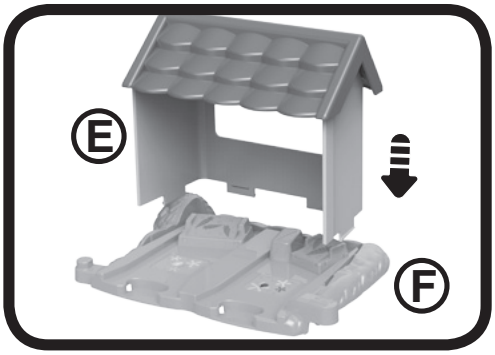

3. Placer la pièce Ⓖ sur la pièce Ⓗ, puis insérer l'ensemble sur la pièce Ⓘ. Un "clic" indique que les pièces sont correctement assemblées. Elles ne peuvent pas se détacher. Enfin, placer la pièce Ⓙ sur la pièce Ⓘ comme indiqué ci-dessous.

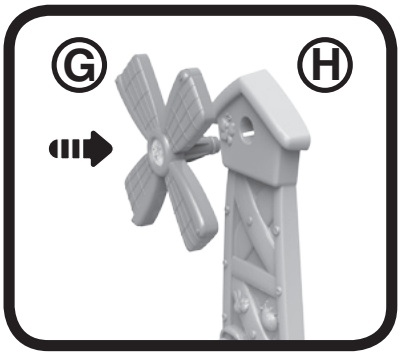

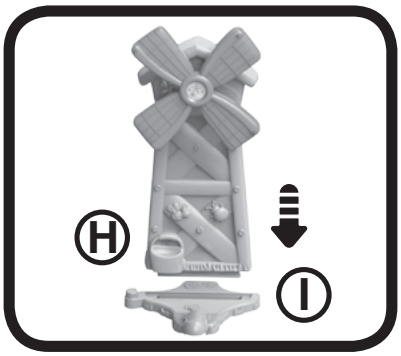

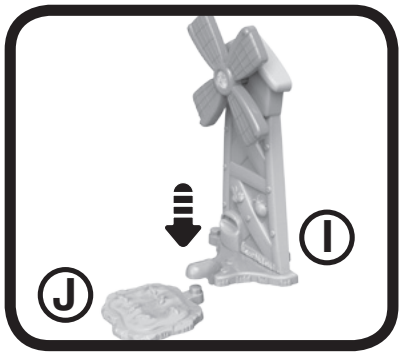

4. Placer la pièce Ⓚ sur la pièce Ⓛ. Ensuite, placer les pièces Ⓜ, Ⓝ et Ⓞ sur la pièce Ⓛ, comme indiqué ci-dessous. Un "clic" indique qu'elles sont bien fixées. Une fois assemblées, ces pièces ne peuvent plus être détachées. Enfin, placer les pièces Ⓠ sur la pièce Ⓛ, comme indiqué ci-dessous.

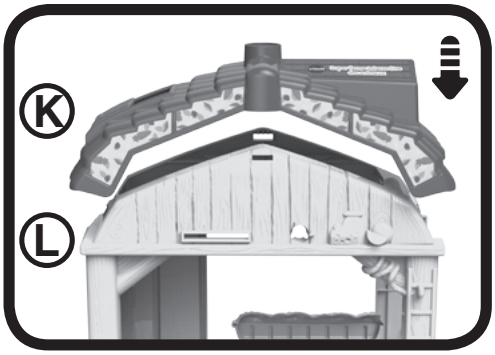

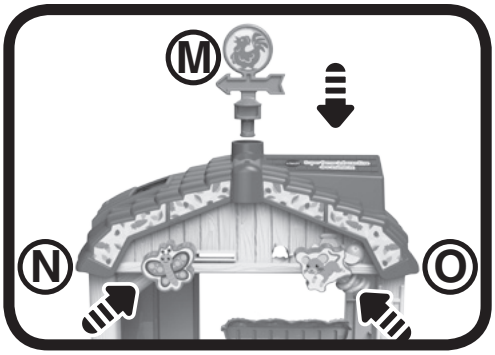

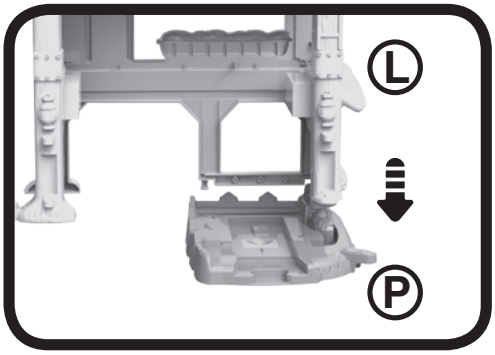

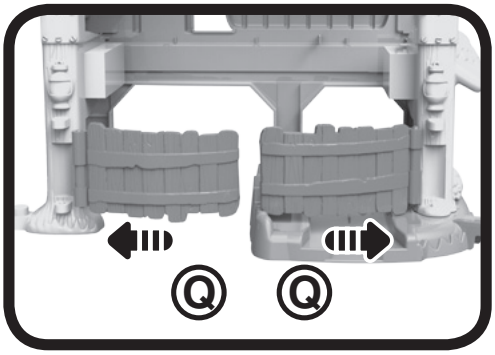

5. Pour finir, assembler les petits éléments de jeu. Placer la pièce Ⓡ sur la pièce Ⓢ. Puis connecter les pièces Ⓣ entre elles. Enfin, connecter la pièce Ⓤ à la pièce Ⓥ.

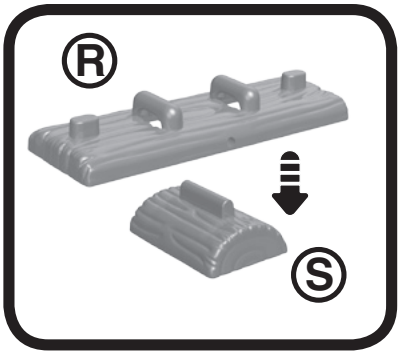

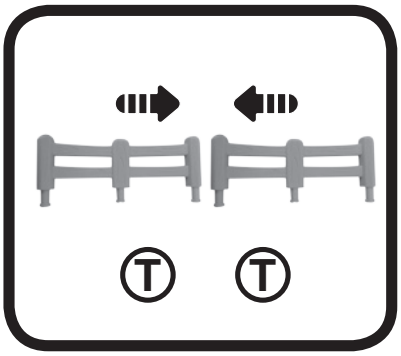

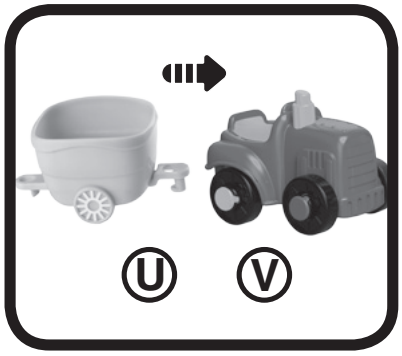

6. Connecter le **silo**, la **grange**, l'**étable** et le **moulin** pour former la ferme.

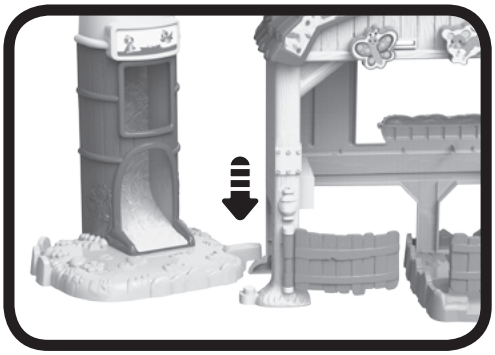

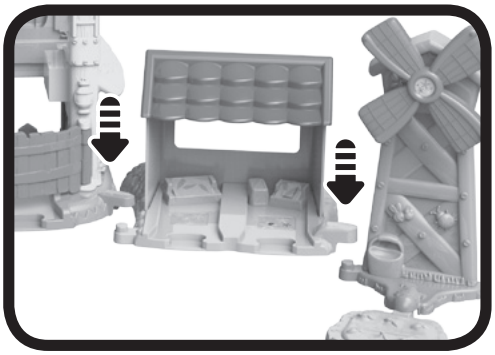

Félicitations! Vous avez réalisé toutes les étapes de la construction de la **Super ferme interactive des animaux**.

POUR COMMENCER

1. Curseur Marche/Arrêt/Réglage du volume sonore

Pour mettre en marche la **Super ferme interactive des animaux**, il suffit de déplacer le **curseur Marche/Arrêt/Réglage du volume sonore** sur la position Volume sonore faible ou fort. Vous entendrez une chanson, une phrase et des sons amusants. Pour éteindre le jouet, il suffit de déplacer le curseur sur la position Arrêt ●.

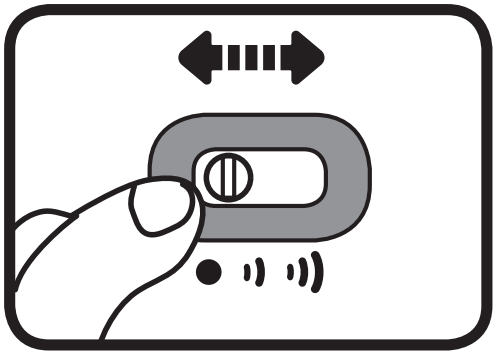

2. Arrêt automatique

Pour économiser les piles, la **Super ferme interactive des animaux** s'éteint automatiquement après 40 secondes d'inactivité. Pour la réactiver, il suffit d'appuyer sur n'importe quel bouton lumineux.

NOTE:

Si le jouet s'éteint ou les lumières faiblissent pendant le jeu, nous vous conseillons de changer les piles.

ACTIVITÉS

1. Module électronique

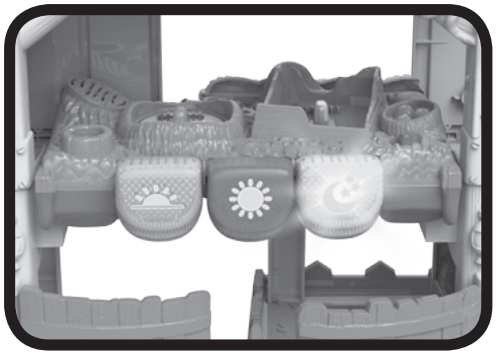

Placer le **module électronique** à l'intérieur de la **grange** pour déclencher le **mode Jeu**. Retirer le **module électronique** de la **grange** pour déclencher le **mode Ferme**. Pour convertir le **module électronique** en espace de douche pour les animaux, il suffit de le tourner à 90 degrés. Baisser le **pommeau de douche** pour déclencher des sons et des phrases amusantes.

2. Boutons lumineux

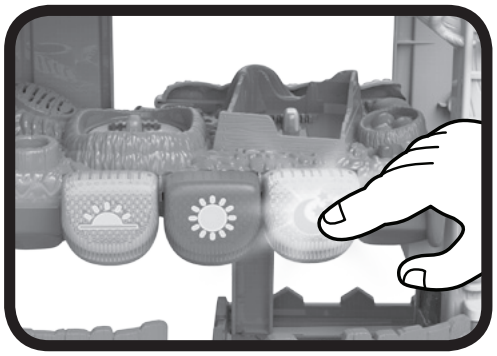

Appuyer sur les **trois boutons lumineux** pour découvrir des phrases correspondant à chaque moment de la journée, des couleurs, des chansons et des mélodies. La lumière clignote en rythme avec les sons.

3. **Zone Surprise 1 (en forme de cercle)**

Placer l'un des 4 **animaux** ou la **fermière** sur cette **Zone Surprise** pour déclencher des phrases amusantes. Placer un autre animal sur la **Zone Surprise 2 (en forme de rectangle)** pour découvrir de nouvelles phrases. La lumière clignote en rythme avec les sons.

4. **Zone Surprise 2 (en forme de rectangle)**

Cette **Zone Surprise** reconnaît les animaux et la fermière, et déclenche des phrases amusantes dites par les animaux et la fermière eux-mêmes. On y apprend le nom des animaux, les cris qu'ils font, mais aussi des anecdotes rigolotes. La lumière clignote en rythme avec les sons.

PAROLES DES CHANSONS

Chanson 1 : création **VTech**MD
« Dans la ferme, mes animaux sont heureux,
Je suis toujours là pour eux! »

Chanson 2 : sur l'air de *Dans la ferme de Mathurin*
« Il y a de l'espace pour jouer,
Dans la ferme, toute la journée! »

LISTE DES MÉLODIES

1. *Bingo*
2. *Il pleut, il pleut, bergère*
3. *Quand 3 poules vont au champ*
4. *Tourne, tourne, petit moulin*
5. *Dans la ferme de Mathurin*
6. *Gentil coquelicot*
7. *Meunier, tu dors*
8. *Hey, Diddle, Diddle*
9. *Savez-vous planter les choux*
10. *Frère Jacques*
11. *Twinkle, Twinkle, Little Star*
12. *Brahms' Lullaby*

ENTRETIEN

1. La **Super ferme interactive des animaux** est lavable uniquement en surface.
2. Pour nettoyer la ferme, utiliser un linge légèrement humide. Ne pas utiliser de solvants ni de produits corrosifs.
3. Éviter toute exposition prolongée de ce jouet au soleil ou à toute autre source de chaleur.
4. Entreposer ce jouet dans un endroit sec.
5. Cet univers de jeu est fabriqué avec des matériaux résistants. Néanmoins, lui éviter les chocs contre des surfaces dures.

Besoin d’aide sur nos produits?

Pour la France, la Belgique et la Suisse francophones :
www.vtech-jouets.com, rubrique Assistance.

Pour le Canada : www.vtechkids.ca/fr, rubrique Soutien.

Vous souhaitez consulter notre politique de garantie?

Pour la France, la Belgique et la Suisse francophones :
www.vtech-jouets.com, rubrique Garantie.

Pour le Canada : www.vtechkids.ca/fr, rubrique Politiques.

Venez découvrir tous nos produits sur notre site Internet :

Pour la France : ***www.vtech-jouets.com***

Pour le Canada : ***www.vtechkids.ca/fr***

MC & © 2021 VTech Holdings Limited.
Tous droits réservés.
TM & © 2021 VTech Holdings Limited.
All rights reserved.
IM-540600-003
Version:1